МНОГОРАЗОВАЯ МОДУЛЬНАЯ ОПАЛУБКА ИЗ ABS-ПЛАСТИКА

geopanel star

Опалубка УНИВЕРСАЛЬНАЯ для КОЛОНН

- УНИВЕРСАЛЬНОСТЬ
- ПРОСТОТА
- СКОРОСТЬ

www.progressbuild.com

GEOPANEL STAR
ВИДЕНИЕ

ПОСТРОИТЬ И СОХРАНИТЬ: это идея, которая характеризует деятельность Geoplast. Построить здания и сохранить окружающую среду, начиная с выбора сырья. Наша пластиковая опалубка прекрасно воплощает этот принцип.

ГОДОВОЕ МИРОВОЕ ПОТРЕБЛЕНИЕ ДРЕВЕСИНЫ РАВНО 1,5 МЛРД. КУБИЧЕСКИХ МЕТРОВ, ИЗ КОТОРЫХ 55% ИСПОЛЬЗУЕТСЯ В СТРОИТЕЛЬСТВЕ.

После истощения древесных ресурсов Юго-Восточной Азии и Центральной Африки началась вырубка лесов Амазонки, которые считаются «зелеными легкими» нашей планеты.

В последние три десятилетия в этом районе было вырублено 55 миллионов гектаров леса, их площадь равна территории Франции.

Принимая во внимание эту ситуацию, мы решили внести свой вклад по защите окружающей среды, создавая линии по производству пластиковой опалубки, потому что пластик - это материал, который является единственной устойчивой альтернативой по отношению к дереву и картону и применяется для вторичной переработки.

Мы изготавливаем опалубку с акцентом на ее легкость, чтобы уменьшить потребление энергии необходимой при монтаже. Это тоже своего рода забота об окружающей среде.

Geoplast S. p. A. является членом Совета в Green Building Council Italia.

ХОРОШИЙ ВЫБОР ИЗ ТЕХНОПОЛИМЕРА

GEOPANEL STAR - опалубочная система из технополимера для квадратных и прямоугольных колонн. Это универсальная система для создания железобетонных колонн.

Лёгкая и модульная, GEOPANEL STAR является новой концепцией съёмной опалубки, характеризованной от простого складирования, простого перемещение и очистки с помощью воды.

Почему ABS?

(Акрилонитрилбутадиенстирол)

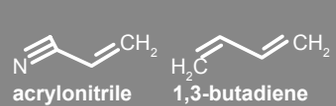

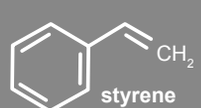

- **Высокая механическая прочность**
- **Способность поглощать удары**
- **Стабильность при различных температурах (-30°C / + 70°C)**
- **Высокое качество поверхности**
- **Возможность дальнейшей переработки**

GEOPANEL STAR
ПРЕИМУЩЕСТВА

Единственная многоразовая, лёгкая и модульная система для создания колонн

лёгкость

Максимальный вес щита 11 кг. Быстрое перемещение по стройплощадке без использования крана и других механических средств.

скорость

Благодаря легкости и простоте монтажа, сборку может производить один человек.

модульность

Все элементы имеют стандартную высоту 60 см, на объекте применяются только панели необходимые для выполнения работы.

оборачива-емость

Опалубка GEOPANEL STAR имеет оборачиваемость не менее 100 циклов, при условии правильной эксплуатации.

очистка

Бетон не прилипает к поверхности, что позволяет быстро мыть опалубку водой без использования моющих средств.

складирование

GEOPANEL STAR полностью разбирается и благодаря используемому сырью может храниться даже во влажных местах.

GEOPANEL STAR
МОДУЛЬНАЯ ОПАЛУБКА

Выдерживаетс нагрузку до 80 КН/м²

МНОГОРАЗОВОЕ ИСПОЛЬЗОВАНИЕ

105 комбинаций

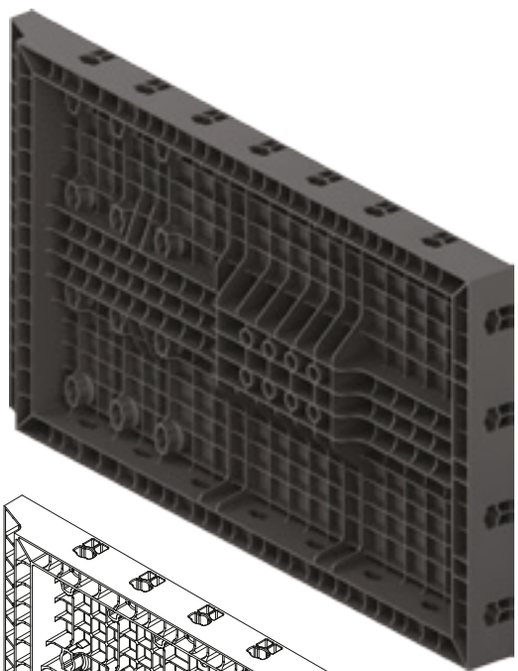

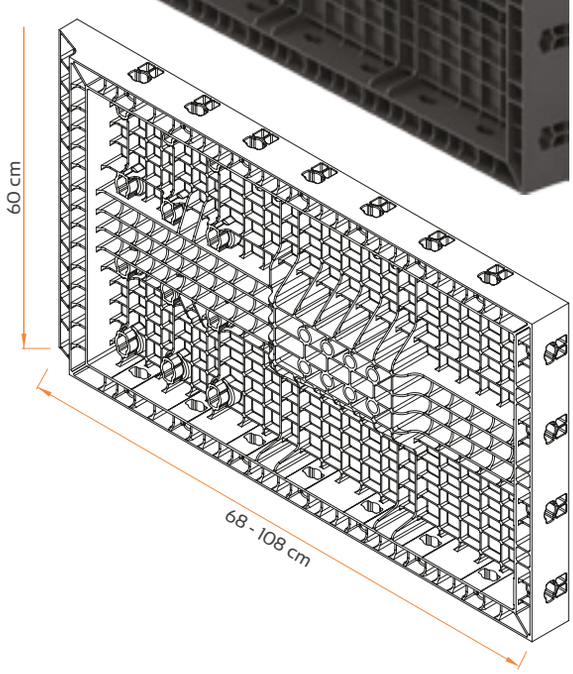

GEOPANEL ХАРАКТЕРИСТИКИ	
Акрилонитрилбутадиенстирол	ABS
Коэффициент термического расширения	0,05 мм/ м/°C

РАЗМЕРЫ	
Минимальный угол	12 см
Максимальный угол	100 см
Высота	60 см (фактические см 60. 5)

Рукоятка

Универсальный крепежный элемент для всех видов **опалубки Geoplast**

Легкая и эргономичная

Удобное крепление с простым поворотом на 90 град.

Прочная (благодаря специально разработанному составу применяемого материала)

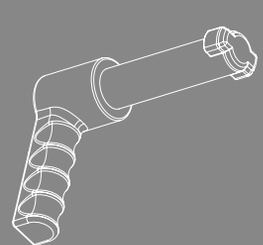

МАТЕРИАЛ РУКОЯТКИ: ПОЛИАМИД - КОЭФФИЦИЕНТ ТЕРМИЧЕСКОГО РАСШИРЕНИЯ 7-10 (1/K 10^{-5})

Панели и комплектующие

ТАБЛИЦА РАЗМЕРОВ

GEOPANEL STAR 20-60

GEOPANEL STAR 25-65

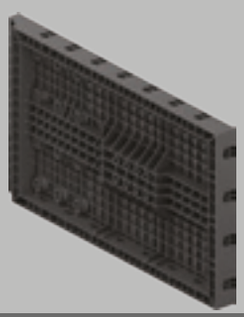

GEOPANEL STAR 70-100

	GEOPANEL STAR 20-60	GEOPANEL STAR 25-65	GEOPANEL STAR 70-100
Фактический разм. (см)	68 x 60. 5 x 8	73 x 60. 5 x 8	108 x 60. 5 x 8
Материал	ABS	ABS	ABS
Вес элемента (кг)	6. 40	6. 80	9. 60
Размер поддона (см)	75 x 120 x H240	75 x 120 x H240	75 x 120 x H240
Кол-во элем. на поддоне	62	56	36
Кол-во рукояток на элемент	8	8	11

ПОЛЕЗНЫЕ РАЗМЕРЫ СТОРОН КОЛОНН

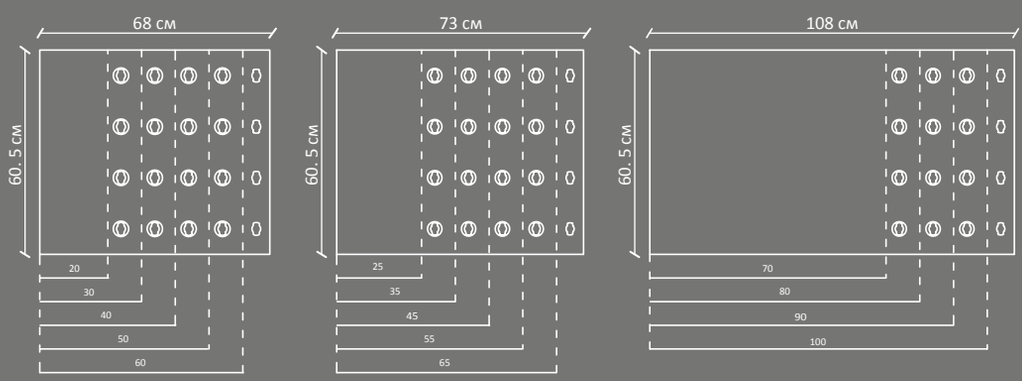

ОТВЕРСИЯ СТЕРЖЕНЕЙ С РЕЗЬБОЙ

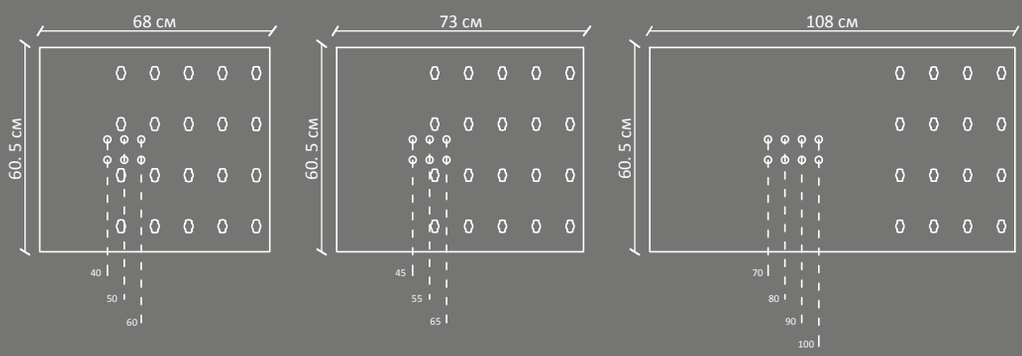

GEOPANEL 35 x 60

35. 3 x 60. 5 x 8
ABS
3. 36
75 x 121 x H235
118
6

КОМБИНАЦИИ И ОБЗОРЫ

РАЗМЕРЫ КОМБИНАЦИЙ	STAR 12-15/20-60	STAR 25 - 65	STAR 70 - 100
STAR 12-15/20-60	A - B - D	A - B - D	C - E
STAR 25 - 65		A - B - D	C - E
STAR 70 - 100			F

Серия панелей GEOPANEL STAR позволяет создавать колонны различного сечения от 12 до 100 см. Шаг сечения колонны составляет 5см до максимального сечения 70см и 10см до максимального сечения колонны 100см.

1

ОБЗОР ДЛЯ УГЛОВ РАВНЫ:
12,15,20,25,30,35,40 см

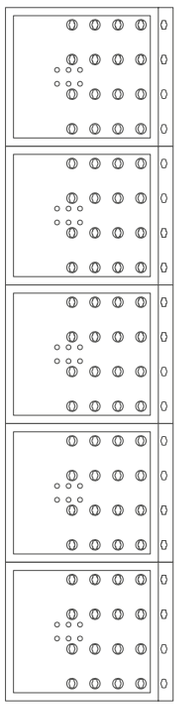

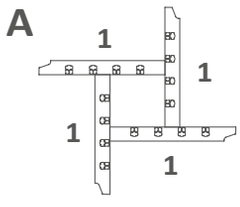

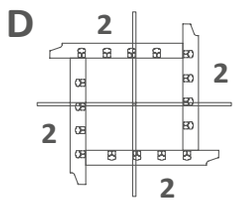

2

ОБЗОР ДЛЯ УГЛОВ РАВНЫ:
45, 50, 55, 60, 65 см

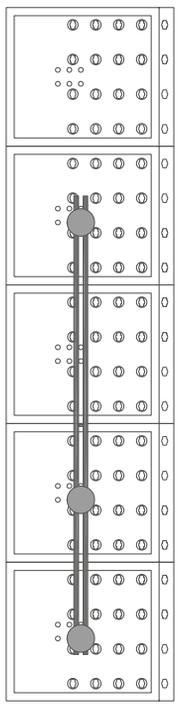

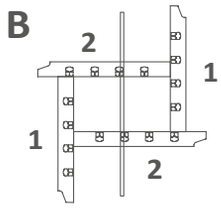

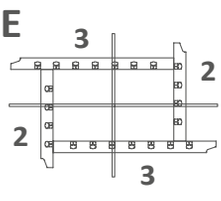

3

ОБЗОР ДЛЯ УГЛОВ РАВНЫ:
70, 80, 90, 100 см

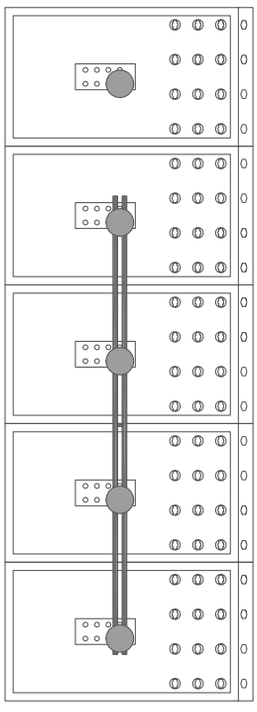

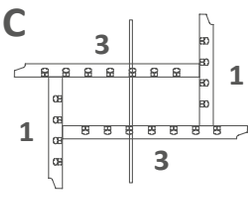

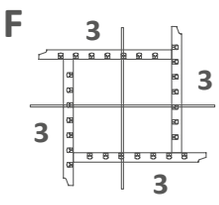

GEOPANEL STAR
ИНСТРУКЦИЯ ПО МОНТАЖУ

- (A) **РУКОЯТКА**
- (B) **РАСПОРКА**
- (C) **GEOPANEL STAR**
- (D) **СТЕРЖЕНЬ С РЕЗЬБОЙ**
- (E) **ВЫРАВНИВАЮЩАЯ БАЛКА**
- (F) **ГАЙКА**

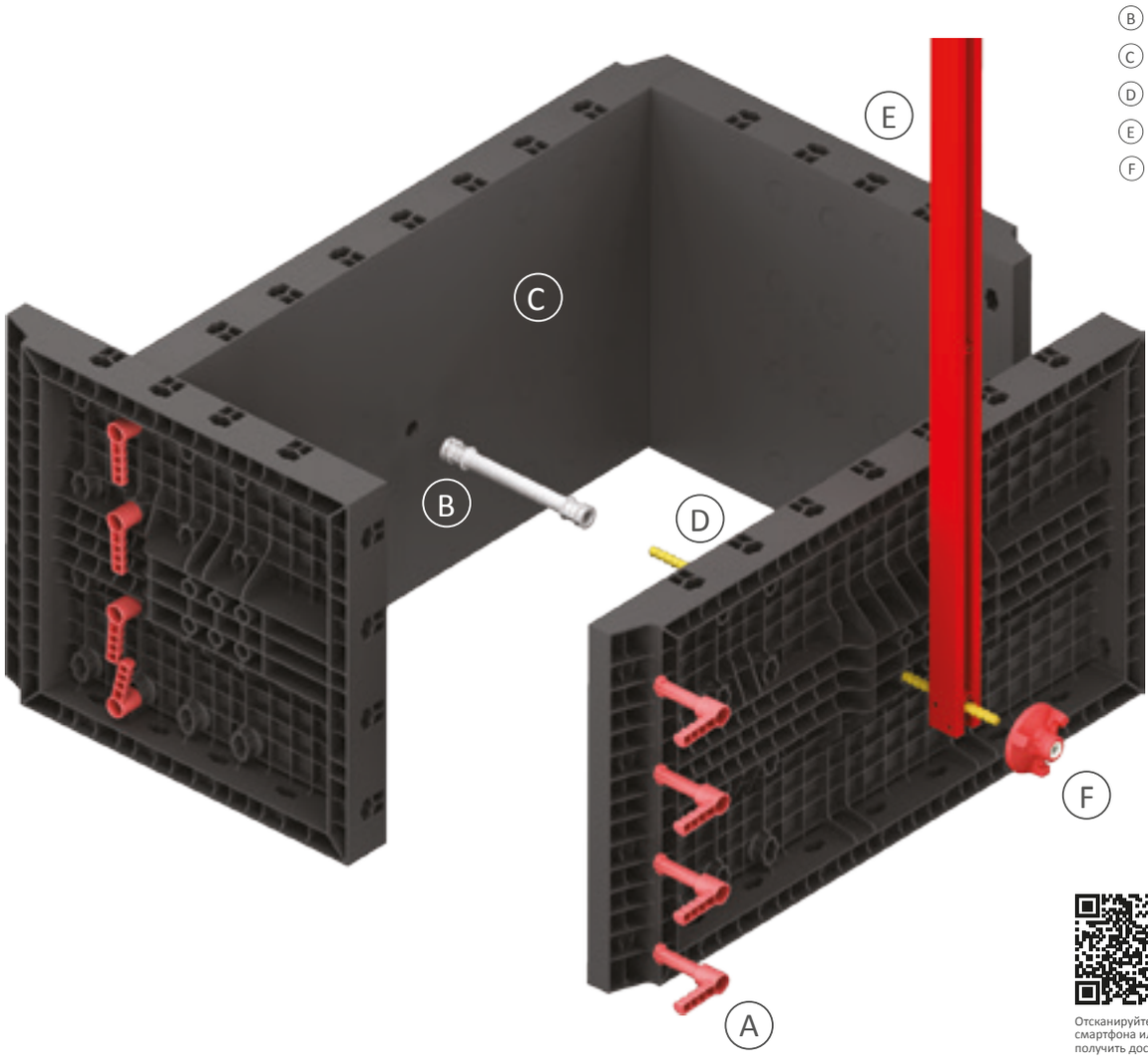

YouTube

Отсканируйте QR-код с помощью вашего смартфона или нажмите здесь, чтобы получить доступ к видео!

Использование **рукоятки**

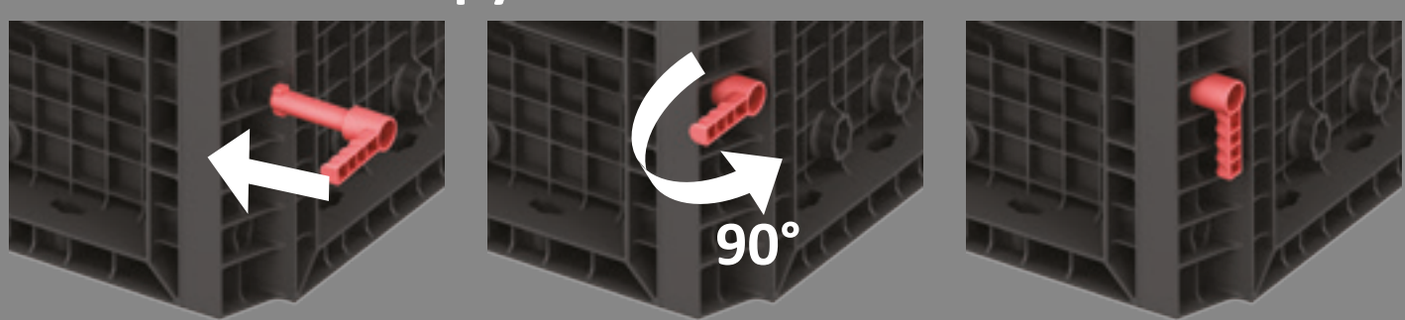

КОМПЛЕКТУЮЩИЕ

	РУКОЯТКА	ПРОБКА 43	ПРОБКА 25
ВЕС (кг)	0,1	0,014	0,101
МАТЕРИАЛ	НЕЙЛОН	ABS	PE HD

	ГАЙКА для стержней с резьбой	СТАБИЛИЗИРУЮ-ЩИЙ ШАРНИР	ПЕРЕХОДНОЙ ЭЛЕМЕНТ (ОГОЛОВОК)
ВЕС (кг)	0,370	1. 180	0,85
МАТЕРИАЛ	НЕЙЛОН	СТАЛЬ	СТАЛЬ

	РАСПОРКА 15/20/25/30/35/40	СТЕРЖЕНЬ С РЕЗЬБОЙ 30/75/100/150
ВЕС (кг)	0,035 -> 0,070	1,075 -> 2,150
МАТЕРИАЛ	PE HD	СТАЛЬ

	ВЫРАВНИВАЮЩАЯ БАЛКА 500/750/1000/1500/2000	СКОС УГЛОВ 22x10 / 32x15
ВЕС (кг)	2,60 -> 9,50	0. 05 -> 0,08
МАТЕРИАЛ	СТАЛЬ	ПВХ

ПРИМЕНЕНИЕ КОЛОНН

Универсальная **опалубка**

GEOPANEL STAR - многоразовая, модульная, опалубочная система из ABS-пластика высокой прочности, которую можно использовать для колонн, балок и железобетонных стен. Благодаря особенной форме панелей, можно создать ортогональные структуры разных размеров, благодаря классической форме звезды.

Простое использование
Простая логистика
Многоразовое использование до 100 раз

ДОПОЛНЕНИЕ GEOPANEL

ФОКУС
GEOPANEL
35X60

Универсальность **опалубки Geoplast**

Система **GEOPANEL STAR** совмещает с системой **GEOPANEL**. Модульность системы **GEOPLAST** позволяет создать особенные конфигурации как например создание колонн внутры железобетонных стен.

Благодаря новой панели GEOPANEL 35, можно увеличить гамму комбинаций, создавая квадратные колонны 15x15см, 12x12см и прямоугольные колонны 15x12см.

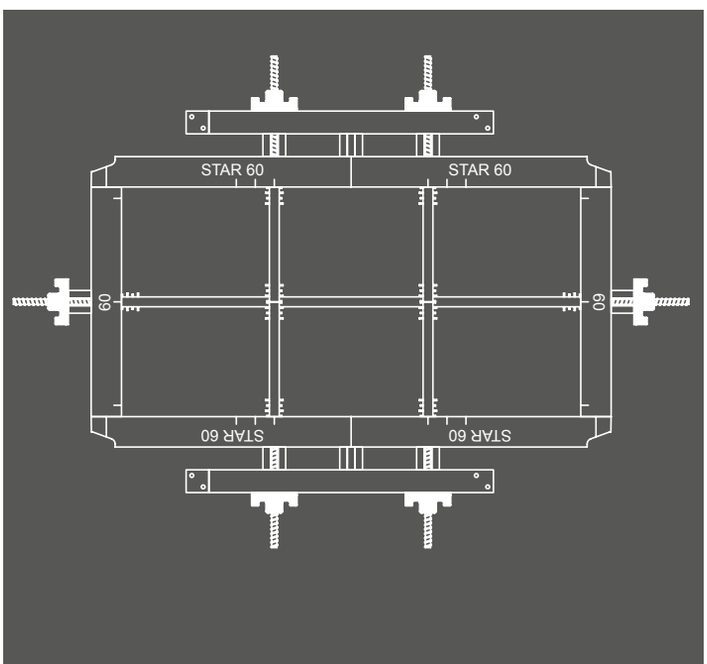

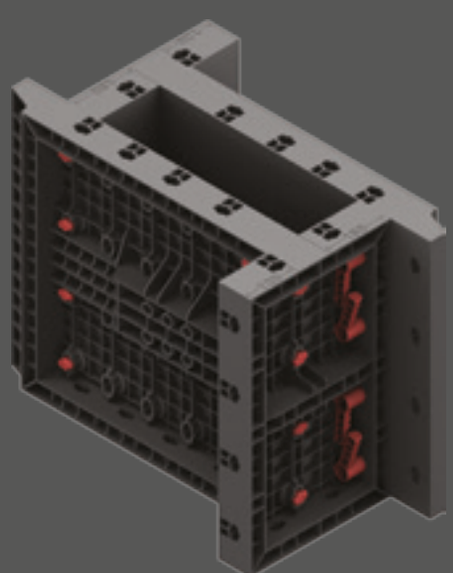

БОЛЬШИЕ ЗДАНИЯ

Идеально подходит для **работ с типовыми зданиями**

Система **GEOPANEL STAR** идеально подходит для создания типовых здани. Лёгкость и модульность опалубок позволяет простые и быстрые монтаж, демонтаж и перемещение без механических средств.

Модульность
Многоразовое использование
Снижение затрат

ФУНДАМЕНТНАЯ ПОДУШКА

Geopanel Star
Решения на фундаменте

Благодаря опалубкам GEOPANEL STAR можно создать фундаментные подушки, соединяя высокое качество с высокой эффективностей. Лёгкость и простое перемещение панелей позволяют оптимизировать и улучшать эффективность на стройплощадке, делая работу быстрой и точной.

Скорость работ
Нет механических средств
Различные комбинации

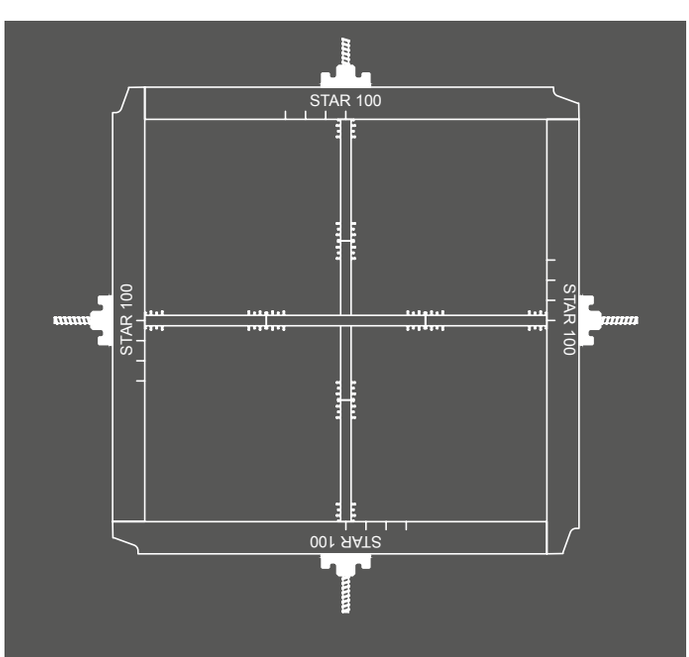

ИНСТРУКЦИИ ПО МОНТАЖУ
GEOPANEL STAR

А) КРЕПЁЖ ПОДКОСОВ

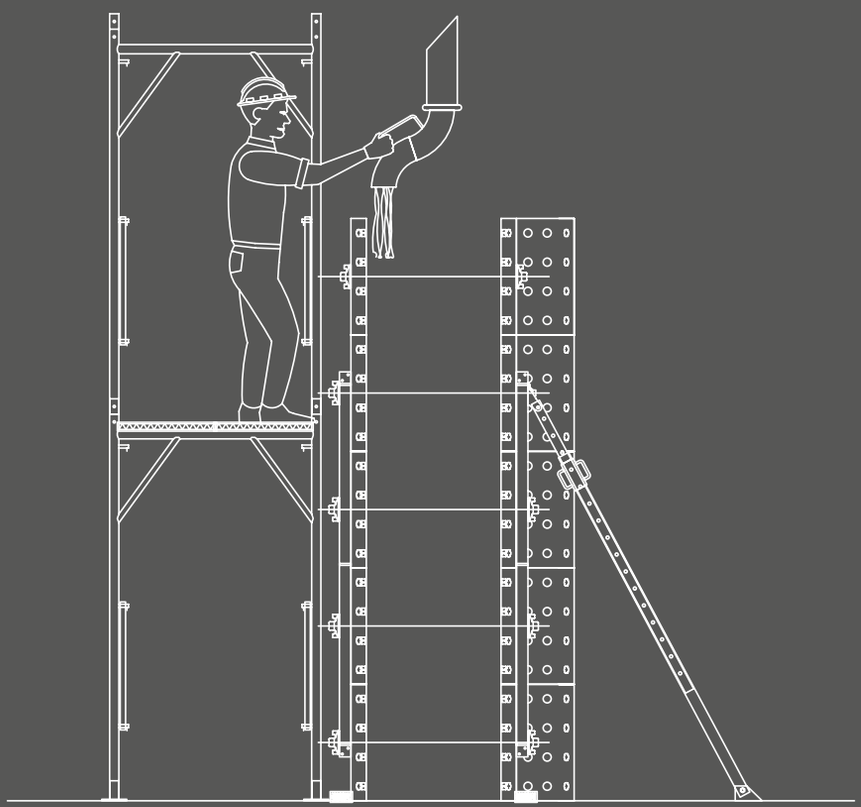

Крепёж подкосов осуществляется с помощью металлического переходника, который можно использовать с любыми типами подкосов.

Б) КРЕПЛЕНИЕ К ПОЛУ

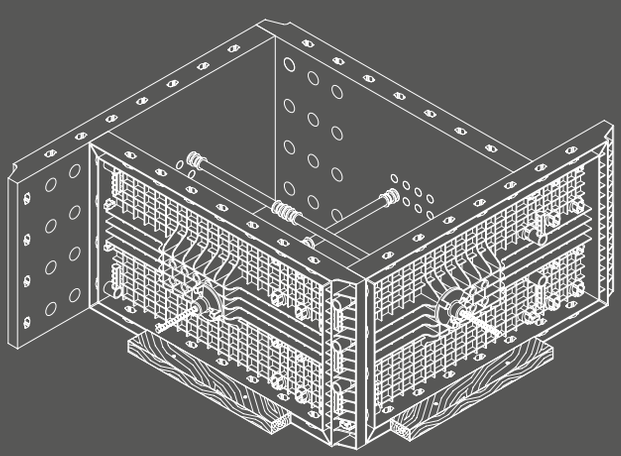

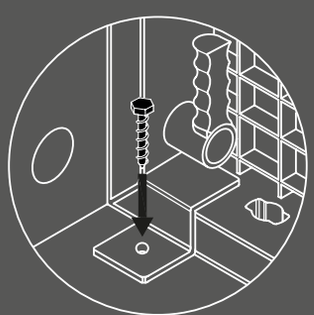

Крепление к полу можно произвести с помощью деревянных реек, скоб или болтов. Крепление к полу позволяет предотвратить возможный подъем опалубки.

ИНСТРУКЦИИ ПО ИСПОЛЬЗОВАНИЮ И ОБСЛУЖИВАНИЮ

БЕТОНИРОВАНИЕ
Допускаются только системы вибрации с погружением в бетон. Пластиковая опалубка неогнестойкая, поэтому не допускается прямого контакта с нагревательными элементами или открытым огнем.

ПЕРЕМЕЩЕНИЕ
В случае необходимости перемещения смонтированных панелей строительным краном, необходимо использовать подъемный крюк GEOPANEL, убедившись в равномерном распределении усилий.

ОЧИСТКА ПАНЕЛЕЙ
После каждого использования необходимо мыть панели с помощью воды (желательно под давлением). Отложения бетона можно удалить с помощью скребка или очистителя “БАРРАКУДА 10К”.

СМАЗКА
До тех пор, пока поверхность панелей не имеет признаков износа, не требуется использование смазочных средств.

СКЛАДИРОВАНИЕ
С целью облегчения операции перемещения и подъёма панелей и всех комплектующих, необходимо хранить их на поддонах. Несмотря на то, что продукт не боится атмосферных осадков, панели лучше хранить в сухом месте защищённом от прямых солнечных лучей.

ДИАГРАММА СКОРОСТИ БЕТОНИРОВАНИЯ

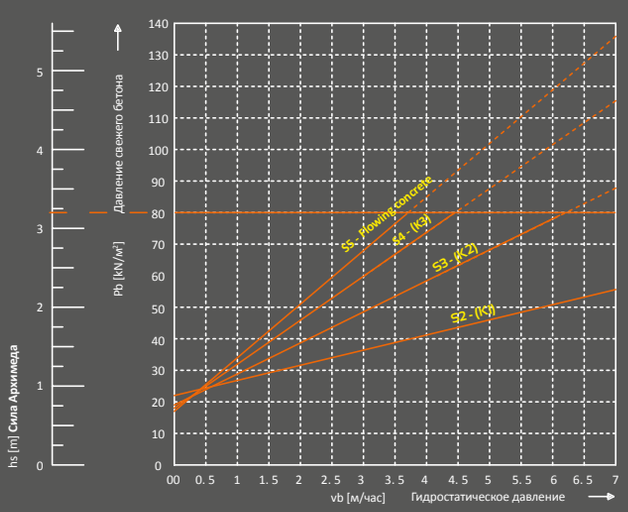

	UNI EN 206:2006		DIN 18218	
КОНСИСТЕНЦИЯ	КЛАССИФИКАЦИЯ	КОНСИСТЕНЦИЯ БЕТОННОЙ СМЕСИ НА ОСАДКУ КОНУСА	КЛАССИФИКАЦИЯ	ДИАМЕТР РАСПЛЫВА
Жидкий	S1	10 ÷ 40 мм		
Пластичный	S2	50 ÷ 90 мм	F1 (K1)	≤ 34 см
Средни-текучий	S3	100 ÷ 150 мм	F2 (K2)	35 ÷ 41 см
Текучий	S4	160 ÷ 210 мм	F3 (K3)	42 ÷ 48 см
Очень текучий	S5	≥ 220 мм	F4 (flowing)	49 ÷ 55 см

КОНУС АБРАМСА

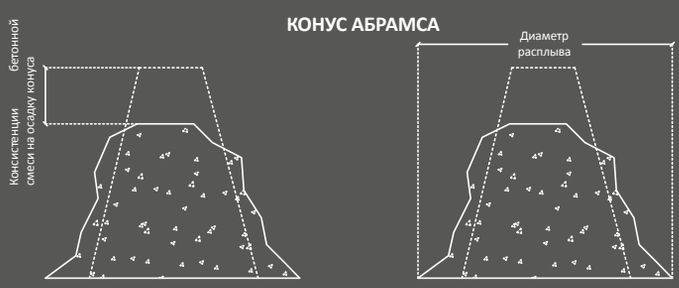

ИНСТРУКЦИИ ПО БЕЗОПАСНОСТИ

Установка, монтаж, демонтаж, проверка вертикальности колонн, перемещение, очистка панелей Geotub, а также заливка бетона должна осуществляется квалифицированным персоналом, прошедшим обучение, или под руководством прораба, или специалиста Geoplast S.p.A., которые должны убедиться в том, что:

- все этапы работы осуществляются согласно инструкциям

- рабочий персонал оснащён необходимыми инструментами и средствами индивидуальной защиты для выполнения работ в соответствии с требованиями безопасности

- все панели и комплектующие к ним были проверены перед применением, чтобы была возможность исключить возможные поломанные или деформированные элементы

- поверхность опирания опалубки должна быть идеально ровной для обеспечения безопасных условий труда, надёжного крепежа подкосов для вертикальности колонн

-все комплектующие для соединения, выравнивания и усиления опалубки должны быть хорошо зафиксированы перед началом заливки

Geoplast S.p.A. не несет ответственности за ущерб или убытки, связанные с неправильным использованием опалубки Geotub. Для сборки опалубки и/или применения комплектующих в ситуациях отличных от указанных в этом руководстве, необходимо подтверждение со стороны Geoplast S.p.A.

GEOPLAST S. p. A.
35010 Grantorto PD - Italia - Via Martiri della Libertà, 6/8
www. geoplast. it

rev 000 - 07/2014